DÉTECTEURS AUTONOMES DE GAZ RÉFRIGÉRANT

AE/GI-SE237SF

Description

Détecteurs de gaz réfrigérant avec sortie 4-20 mA. Ils ont des voyants à l'avant qui indiquent les conditions de service, d'alarme et de défaut.

Types de détecteurs

Referencia	Gas	Sensor	Tipo sensor	Rango medida	Potencia consumida	Vida media en aire limpio
AE/GI-SE237SF1	R134a	SI	Semiconductor	0÷2.000 ppm	3 W	5 años
AE/GI-SE237SF2	R404a	SI	Semiconductor	0÷2.000 ppm	3 W	5 años
AE/GI-SE237SF3	R407c	SI	Semiconductor	0÷2.000 ppm	3 W	5 años
AE/GI-SE237SF4	R410a	SI	Semiconductor	0÷2.000 ppm	3 W	5 años
AE/GI-SE237SF5	R507	SI	Semiconductor	0÷2.000 ppm	3 W	5 años
AE/GI-SE237SF1H	R134a	SI	Semiconductor	0÷1.000 ppm	3 W	5 años
AE/GI-SE237SF2H	R404a	SI	Semiconductor	0÷1.000 ppm	3 W	5 años
AE/GI-SE237SF3H	R407c	SI	Semiconductor	0÷1.000 ppm	3 W	5 años

Raccordement

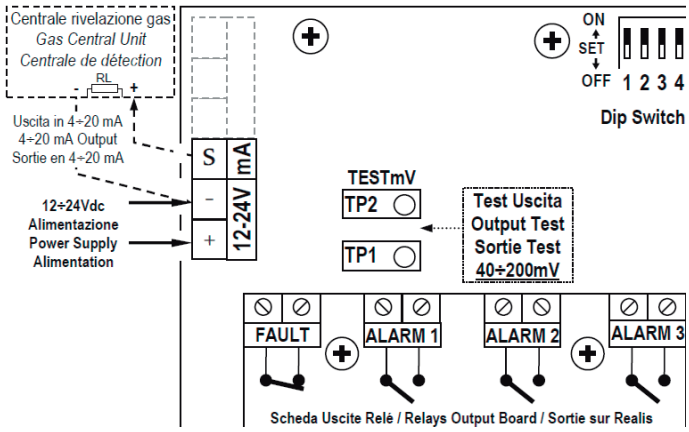

CARACTÉRISTIQUES TECHNIQUES

Alimentation	12÷24Vcc(-10/+15%) 3W
Capteur	Semi-conducteur
Cartouche capteur	échangeable
Sortie	relais 24V/1A SPST
	4 ÷ 20 mA Linéaire
Champ de mesure	0 ÷ 1000 ppm
Résolution	10 ppm
Limite funzionamento	> 10000 ppm
Vie moyenne en air pur	5 ans
Temps de réponse	T90 < 75 secondes
Tª et hygrométrie de stockage	-20 ÷ + 55°C / 5 ÷ 95 % RH non condensée
Tª et hygrométrie de fonctionnement	-20 ÷ + 55 °C / 5÷90 % RH non condensée
Pression de fonctionnement	Atmosphérique ±10%
Max temps de stockage	12 mois
Indice de protection	IP65
Dimensions du boîtier	238 x 106 x 75 mm
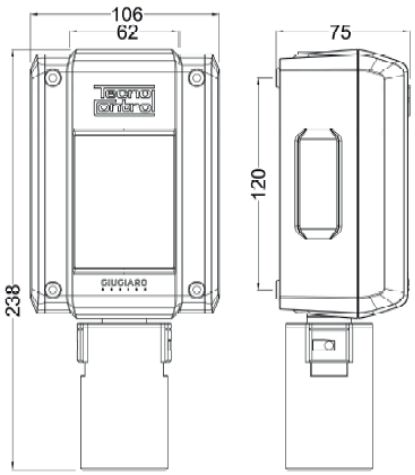
DIMENSIONS